поз.139

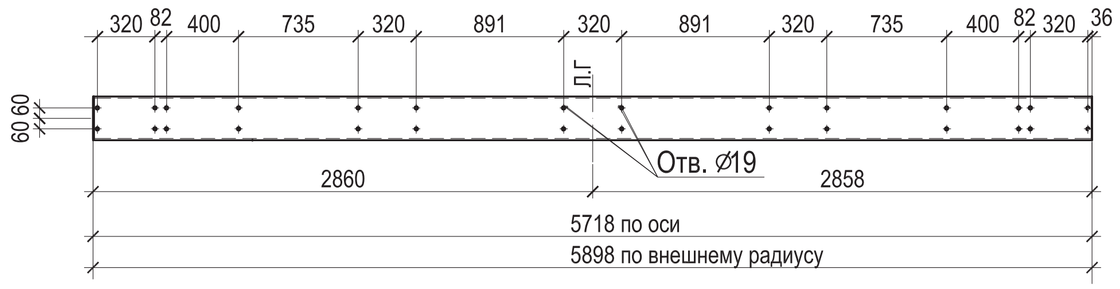

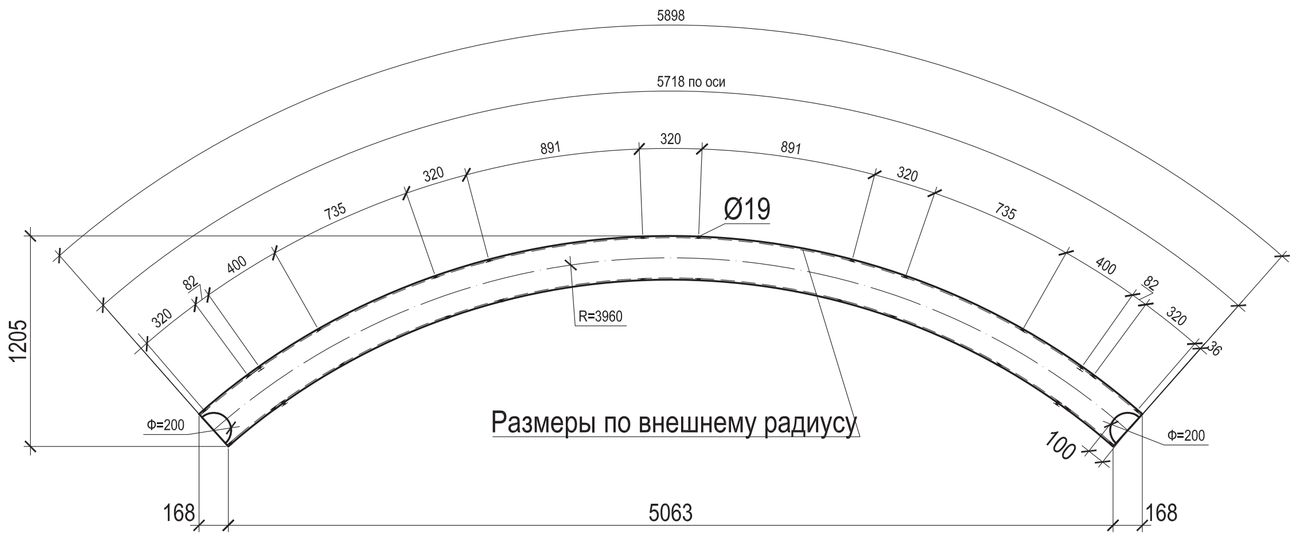

поз.140

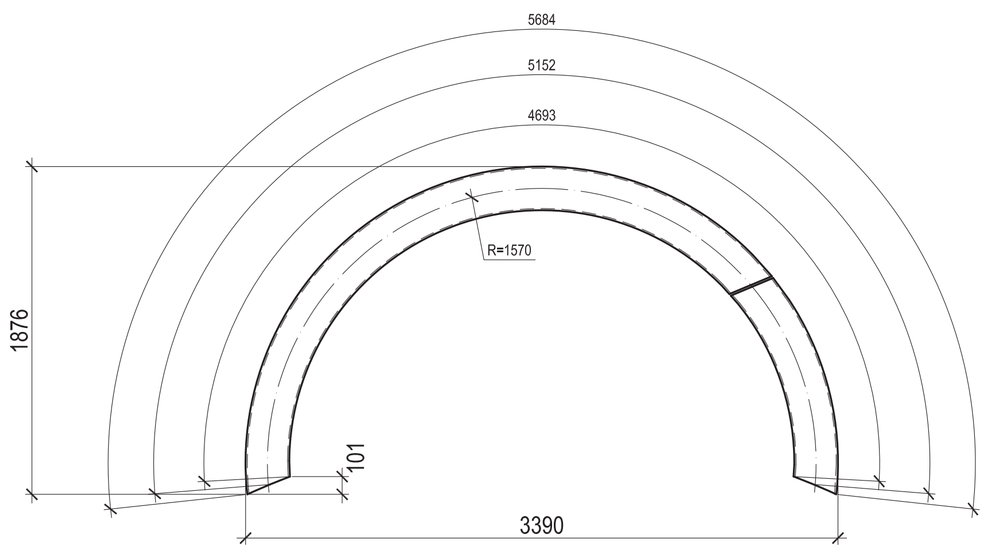

поз.177

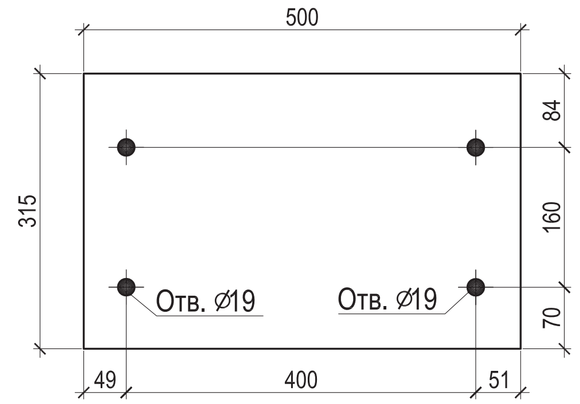

поз.182

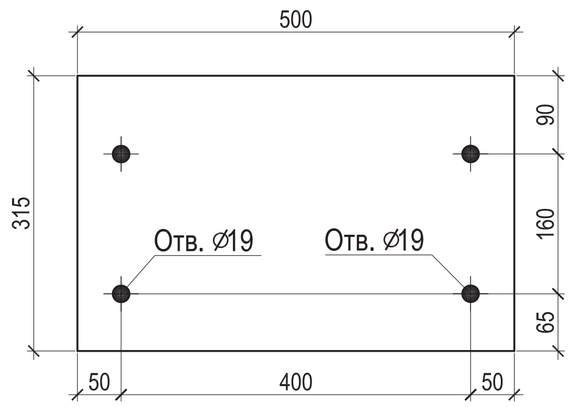

поз.169

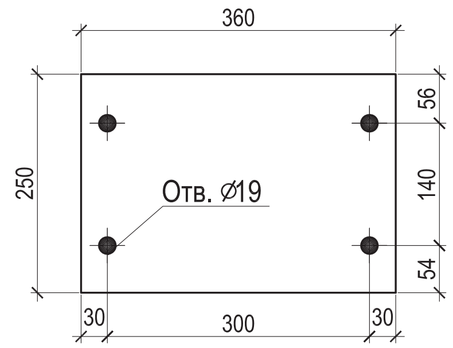

поз.168

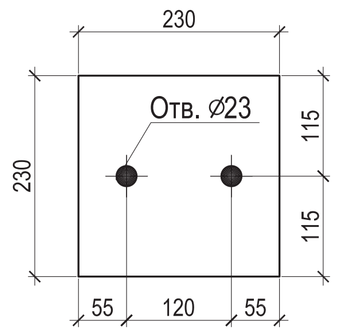

поз.163

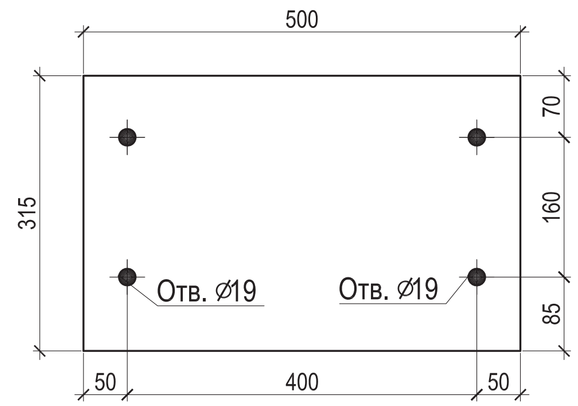

поз.172

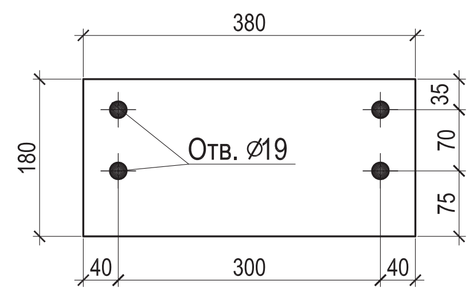

поз.167

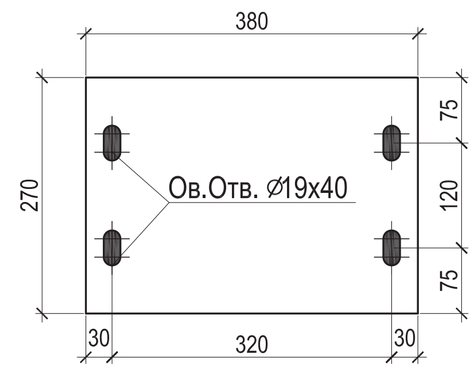

поз.180

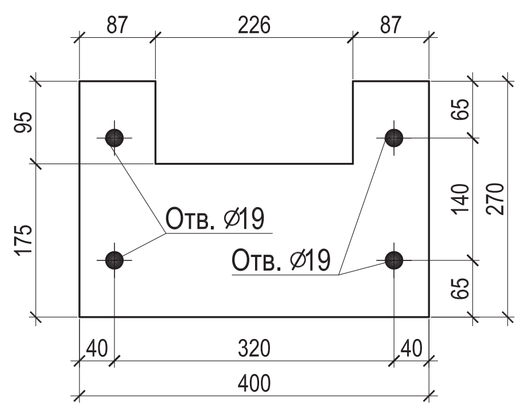

СПЕЦИФИКАЦИЯ

№ де-та-ли	Кол-во шт.	Сечение	Длина мм	Вес, кг Одной детали	Вес, кг Всех шт.	Марка стали	Примечание
139	1	Гн.□250х10	5898	415.4	415.4	С245	
140	1	Гн.□250х10	5688	382.8	382.8	С245	
163	25	-315х10	500	12.4	309.1	С245	
167	12	-270х10	380	8.1	96.6	С245	
168	8	-230х10	230	4.2	33.2	С245	
169	8	-250х10	360	7.1	56.5	С245	
172	7	-180х10	380	5.4	37.6	С245	
177	4	-315х10	500	12.4	49.5	С245	
180	2	-270х10	400	8.5	17	С245	
182	2	-315х10	500	12.4	24.7	С245	
Итого: 1422.4							

3650-05-КМ2-КМД								
						2105-2015-СПП -КМ-КМД		
Изм.	Кол.уч	Лист	Nдок.	Подпись	Дата	139,140,163,167,168,169,172,177,180,182	Стадия	Масса	Масштаб
Гл.Конс.					05.01.2017				1:25,1:5
					05.01.2017		Лист 66	Листов	
					05.01.2017				
					05.01.2017	Павильон			
Вед.Конс.					05.01.2017				
Конструктор					05.01.2017				

Взам. инв. N

Подпись и дата

Инв. N подл.